Description du produit

Domolit® est la solution idéal pour obtenir une illumination ponctuel translucide sur des couvertures métalliques dans des endroits ou l'ouverture d'une fenêtre n'est pas possible comme des couloirs, cages d'escalier, vestiaires entre autres

Domolit®est un systéme composé d'un laminé alvéolaire thermoconformé avec protection UV uni á une embase d'aluminium angulaire qui facilite la sortie de l'eau vers l'exterieur.

Secteur

Industriel / Commercial
Résidentiel

Application

Couverture translucide discontinue

Avantages

Excellente transmission lumineuse
Résistance optimum aux chocs
Legereté
Isolation thermique

Profil

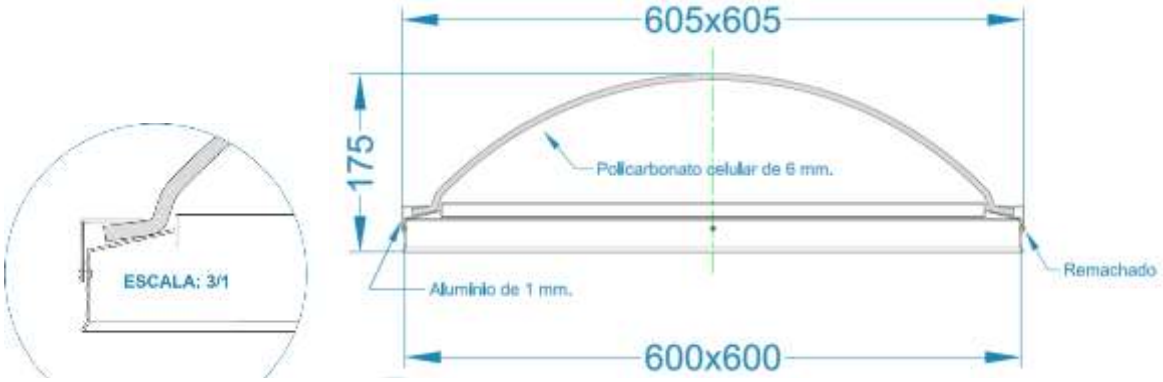

Caractéristiques techniques

Propriété	Valeur
Largeur x longueur	600 x 600 / 900 x 900 mm
Transmission de lumiére	Incolore: 77 % Blanc Opale: 64 %
Coefficient de dilatation thermique linéaire	$6,5 \times 10^{-5}$ K^{-1} (0,065 mm/mºC)
Transmission thermique (U)	3,7 W/m^2 K
Temperature de service	-40ºC a +120ºC
Isolation accoustique	10 dB
Protection UV	Face extérieure

Installation recommandée

Système de fixation

On doit réaliser la connexion du lanterneau individuel á la sous structure de support de facon que les charges se fassent sur la connexion et se transfèrent á la sous structure.

La hauteur minimum de l'embase vertical doit être au moins de 150 mm au-dessous de la couverture terminée

Il y a deux types d'embases

Embases droites

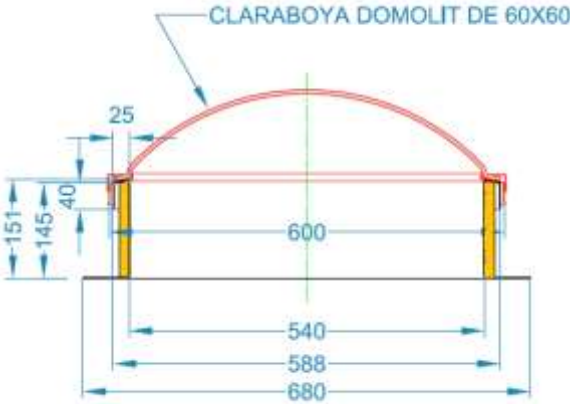

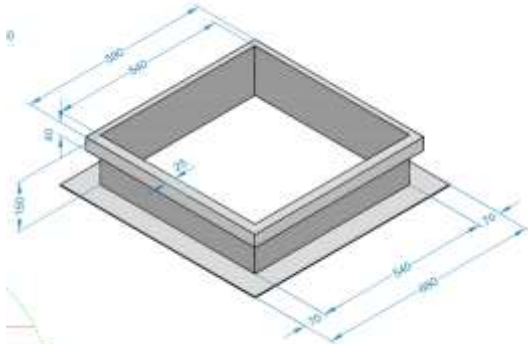

Embases coniques

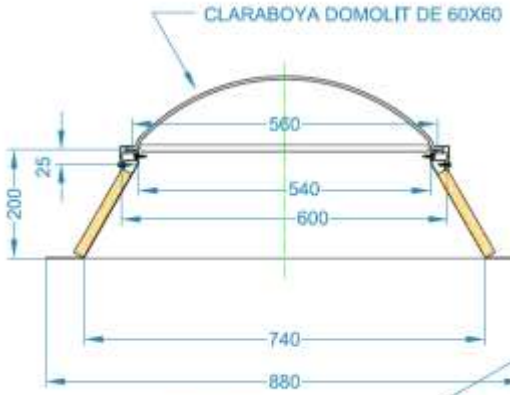

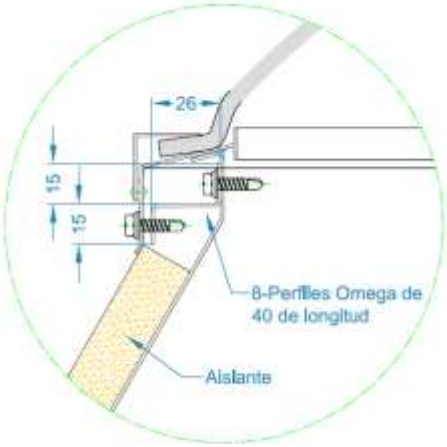

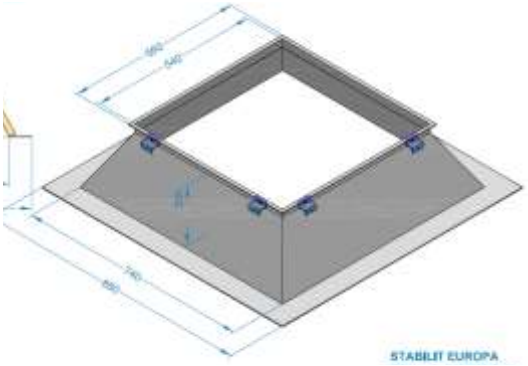

Stockage et manipulation

PROTEGER LES DOMES DE LA PLUIE

Les dômes en stockage doivent etre proteger de la pluie pour eviter la condensation á l'intérieur des alvéoles

PROTEGER LES DOMES DU SOLEIL

Au cas où il soit nécessaire de stocker les dômes emballés, il faut eviter leur exposition aux rayons directs du soleil. Les températures élevées á l'intérieur de l'emballage pourrait rendre difficile l'enlèvement du film de protection

MANIPULATION DES DOMES

Au moment de manipuler les dômes, il est nécessaire de prendre des précautions afin de préserver ceux-ci des impacts Ou rayures qui nuiraient aux caractéristiques et prestations du matériel.

Maintenance

NETTOYAGE DES DOMES

Pour une maintenance normal des dômes, nous conseillons leur nettoyage au moins deux fois par an avec de l'eau et des détergents non alcalins; on doit éviter les produits abrasifs ou dissolvant qui pourraient endommager la Surface des dômes

NE PAS MARCHER SUR LES DOMES

Durant les phases d'installation et de maintenance, il est prohibé de marcher directement sur les dômes. Nous Conseillons d'interposer un élément d'appuis adéquat pour répartir le poids de façon uniforme

.

L'information en référence de cette fiche technique est basée sur l'expérience et les essais réalisés par la compagnie,ce qui suppose aucun Type de responsabilité sur les différentes applications du fait que Stabilit n'a aucun contrôle sur les usages finaux.

T: (+34) 937 290 090 – T-SAC : (+34) 902 194 881
E-mail: info@stabiliteuropa.com
www.stabiliteuropa.com