Produktbeschreibung

Das System BDL besteht in mehrwandigen Hohlkammerplatten aus stranggepresstem Polycarbonat, bietet eine gute Wärmeisolierung, hochwertige mechanische Eigenschaften sowie eine ansprechende Optik.

Die Profile werden untereinander schnell und einfach mit Hilfe spezieller Steckprofile aus Polycarbonat oder alternativ aus Aluminium verbunden, sofern die Lastwerte des Projekts dies erfordern. Dank dieses Befestigungssystems mit Steckverbindungen müssen an den Polycarbonat-Platten keine Bohrungen vorgenommen werden, wodurch auch sehr lange Flächen realisiert werden können.

Sektoren

Industrie / Geschäfte
Sportzentren / Infrastruktur
Wohnungen / Stadtmöbel (leichte Bedachung)

Anwendungsbereiche

Transluzente gebogene Bedachung (bleibt auf dem Dach selbsttragend) diskontinuierlich
Transluzente flache / gebogene kontinuierlich mit Ladestruktur
Transluzente Bedachung für Sportzentren / Flughäfen / Bahnhöfe
Leichte Bedachungen / Wartehäuschen

Vorteile

Schnelle, einfache Installation
Hohe Wärmeisolation
Gute Lichtdurchlässigkeit
Hohe Stoßfestigkeit

Profil:

PROFIL: K05 - BDL 7W – 16 mm

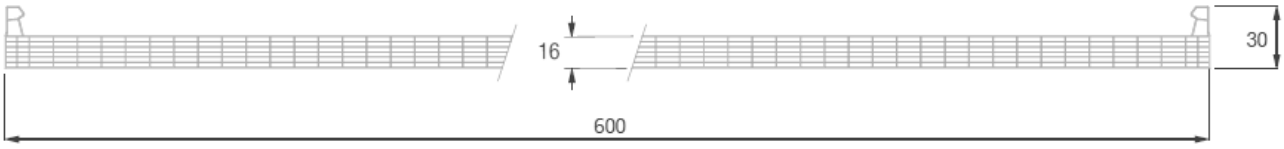

Technische Eigenschaften

Eigenschaften	Wert
Stärke	16 mm
Struktur	7-wandig
Modulbreite	600 mm
Länge	nach Maß (wegen Transport: 13.500 mm)
Lichtdurchlässigkeit	Kristall: 59 % Eis: 37 %
Gesamtenergiedurchlassgrad (g-Wert)	Kristall: 66 % Eis: 50 %
Wärmeausdehnungskoeffizient	$6{,}5 \times 10^{-5}$ K^{-1} (0,065 mm/m°C)
Wärmeübertragung (U)	1,9 W/m^2 K
Einsatztemperatur	-40°C a +120°C
Schalldämmung	21 dB
Brandschutz-Zertifikat	B s1 do
UV-Schutz	an beiden Seiten
Kleinster Kaltbiegeradius	3200 mm

Zertifikate

- Zertifikat Brandverhalten gemäß EN 13501-1. Klassifizierung erhalten: B s1 do
- 10 Jahre Garantie

Zulässige Belastung:

BDL 7W 16 mm - Lastentabelle

Lastentabelle für FLACHDÄCHER

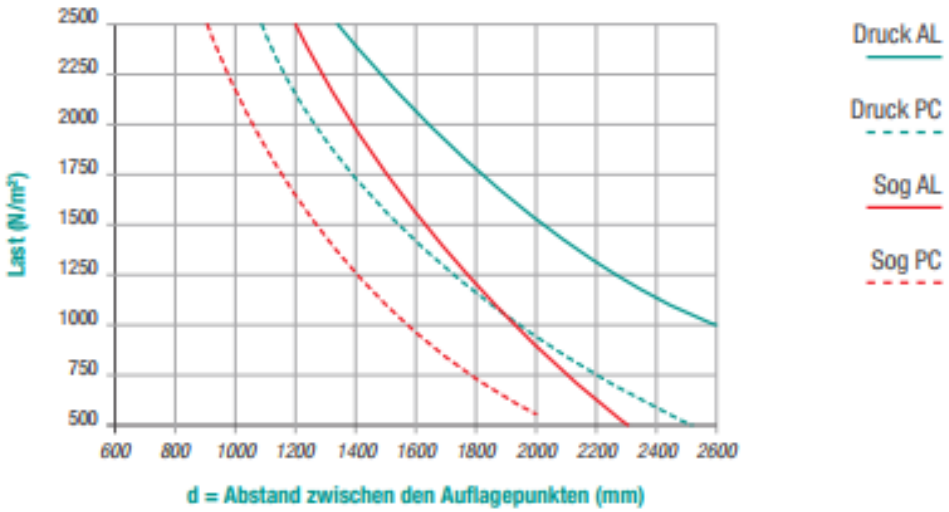

Lastentabelle für BOGENDÄCHER

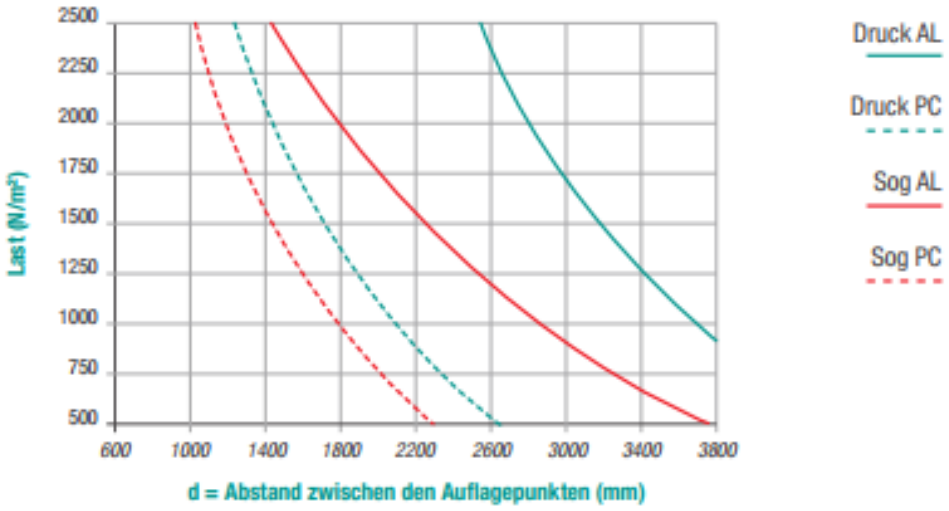

- Die grafischen Darstellungen beziehen sich auf den Wert der Bruchlast des Systems, d.h. den geringsten Wert aus: Bruch der Platte, Nachgeben der Randprofile und Austritt der Platte aus ihrem Sitz. Der Planer muss die effektiv auf das System einwirkenden Kräfte prüfen, ebenso wie die Verstärkungsund Sicherheitskoeffzienten, die unter Berücksichtigung sowohl der Klimabedigungen des Installationsstandortes als auch der allgemeinen und spezifischen Eigenschaften der Struktur, in die das Polycarbonat integriert wird, angewendet werden müssen. Bezüglich dieser Einschätzungen wird auf die im jeweiligen Land geltenden Vorschriften verweisen.

Empfehlungen für die Montage:

Lichtdurchlässige Überdachung (gerade, gebogen oder gebogen und selbsttragend), realisiert mit dem System BDL 7W 16 mm bestehend aus:

- Verbindungsprofil aus Polycarbonat mit UV-Schutz an den Außenseiten oder Verbindungsprofil aus eloxiertem Aluminium in Silberoptik (min. 15 micron).
- Befestigungsklammern aus Edelstahl oder Aluminium.
- Abschlusskappen für die Polycarbonat-Profile (Nylon oder Stahl).
- Profil aus eloxiertem Aluminium in Silberoptik (min. 15 micron) für die Dachkanten.
- Schwellenprofil aus eloxiertem Aluminium in Silberoptik (min. 15 micron) speziell für gebogene selbsttragende Überdachungen.

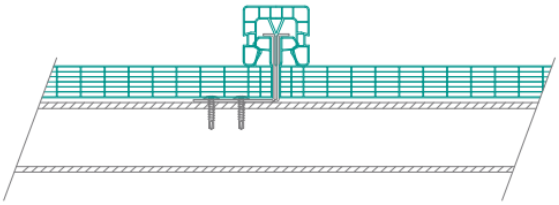

Querschnitt der Plattenbefestigung mit Verbindungsprofilen aus Polycarbonat

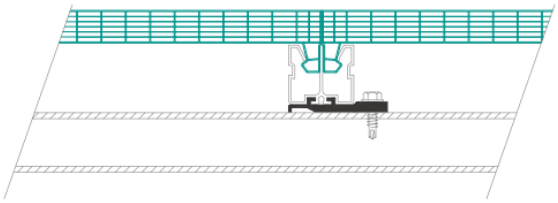

Querschnitt der Plattenbefestigung mit Verbindungsprofilen aus Polycarbonat

Installationsoptionen – Flach

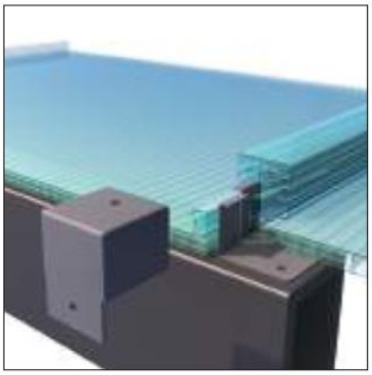

Detail der Plattenbefestigung mit Stahlklammern, Verbindungsprofil aus Polycarbonat und Abschluss aus Nylon.

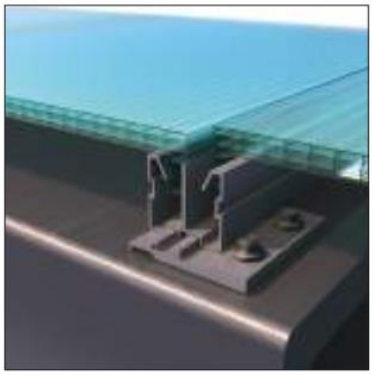

Detail der Plattenbefestigung mit Verbindungsprofil und Befestigungsklammer aus Aluminium.

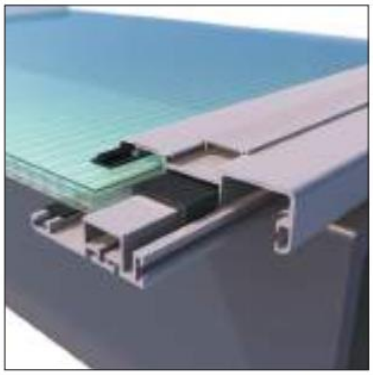

Detail eines Aluminiumprofils für den Kantenabschluss.

Installationsoptionen – Gebogen

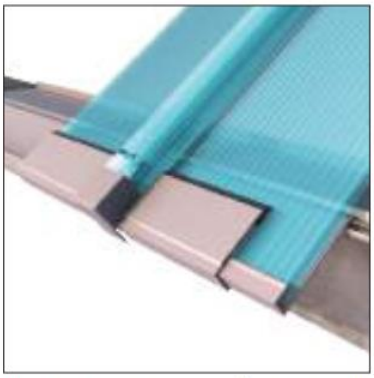

Detail einer selbsttragenden Überdachung mit Verbindungsprofilen aus Polycarbonat.

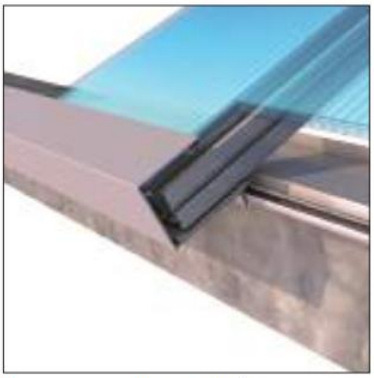

Detail einer selbsttragenden Überdachung mit Verbindungsprofilen Aluminium.

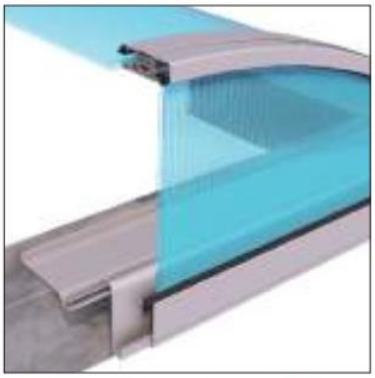

Detail des Giebels einer selbsttragenden Überdachung.

BDL 7W 16 mm - Zubehör

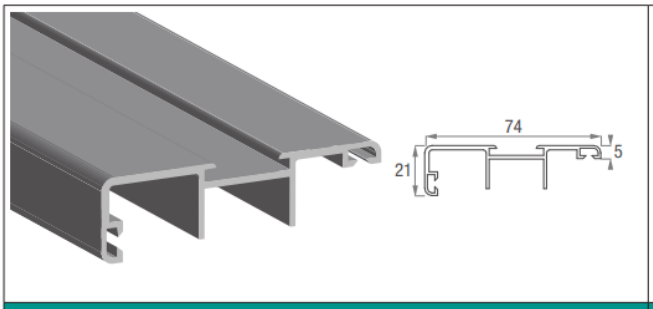

Oberes Abschlussprofil
aus eloxiertem Aluminium

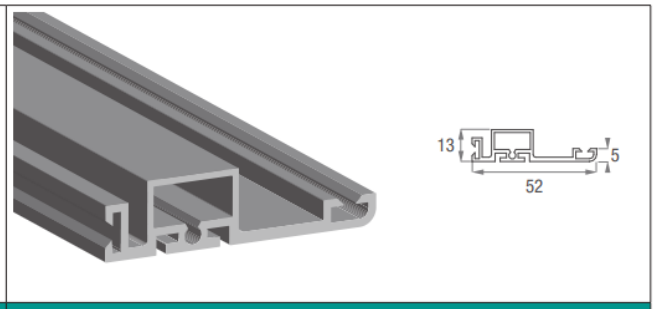

Unteres Abschlussprofil
aus eloxiertem Aluminium

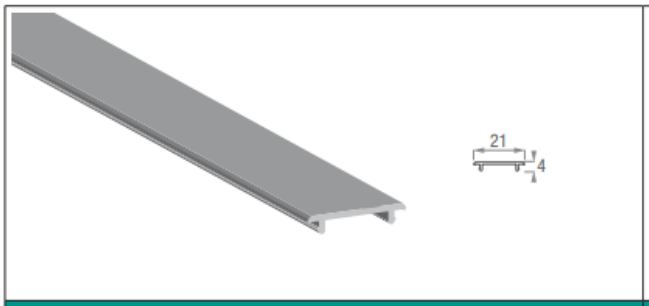

Abdeckprofil
aus eloxiertem Aluminium

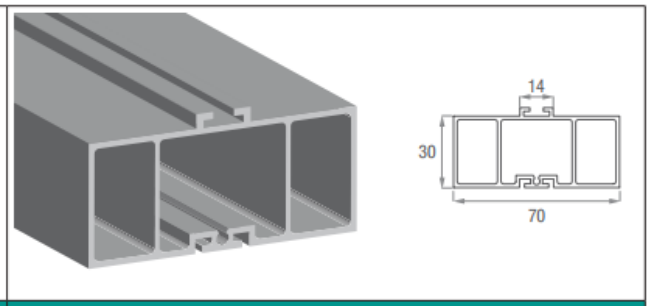

Verstärkungsprofil
aus eloxiertem Aluminium

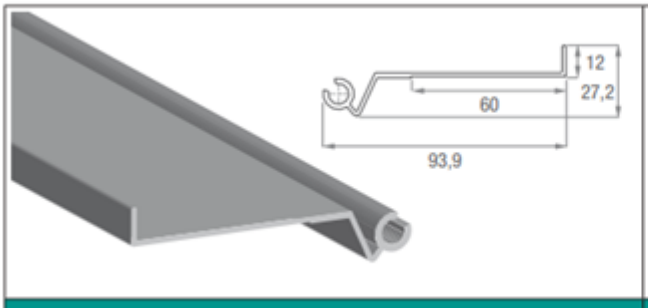

Fixes Schwellenprofil
aus eloxiertem Aluminium

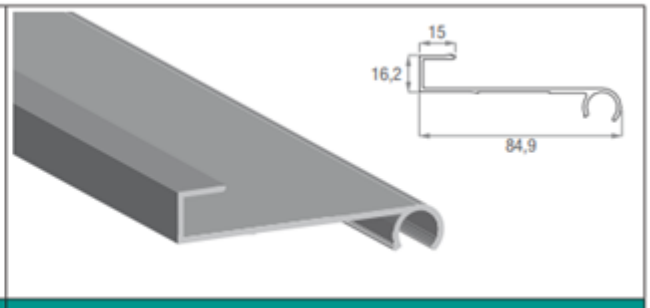

Bewegliches Schwellenprofil
aus eloxiertem Aluminium

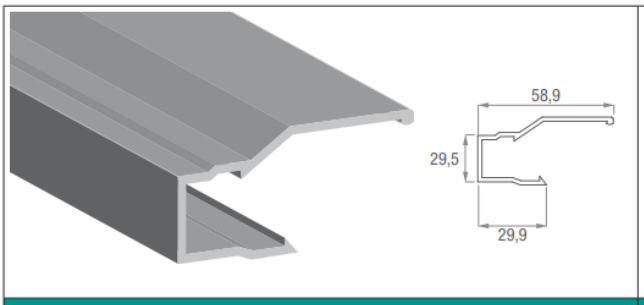

Plattenhalterungsprofil 16 mm
aus eloxiertem Aluminium

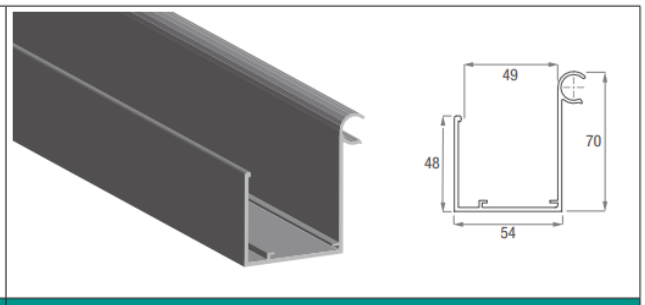

Bewegliche Schwelle
aus eloxiertem Aluminium

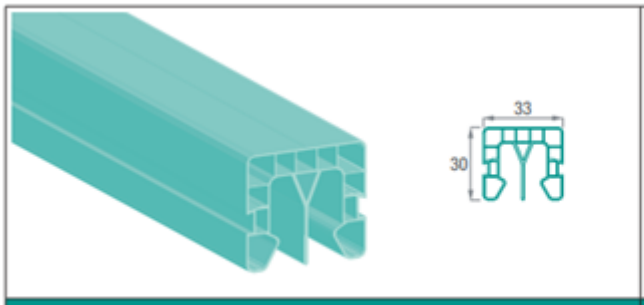

Verbindungsprofil
aus Polycarbonat

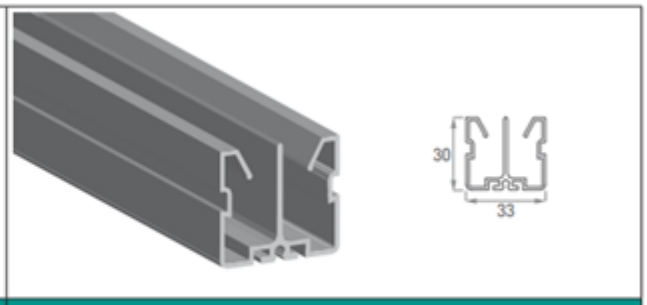

Verbindungsprofil
aus Aluminium

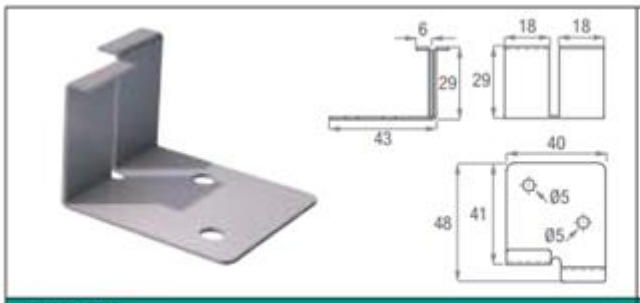

Edelstahlklammer
für Profil J443

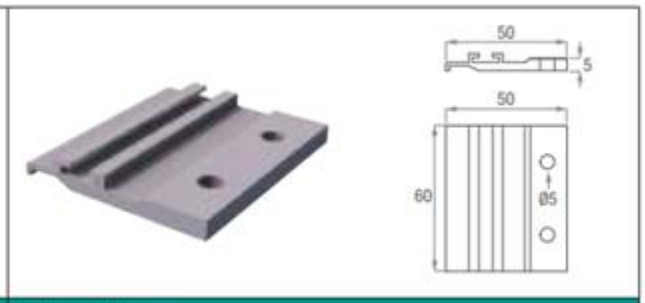

Aluminiumklammer
für Profil M9RA

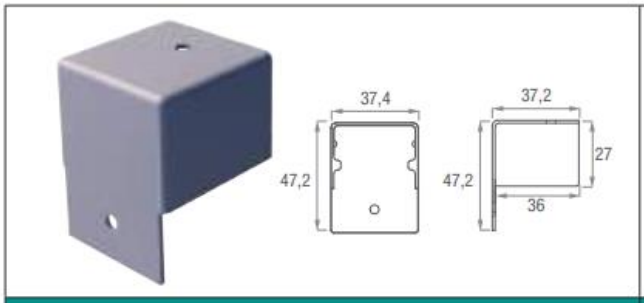

Abschlusskappe aus Nylon

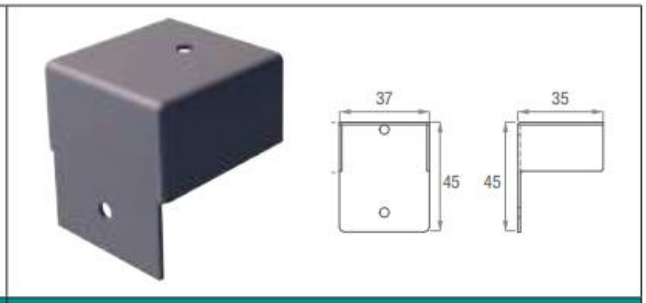

Abschlusskappe aus Stahl

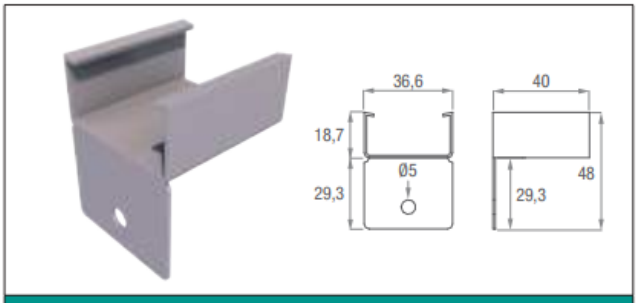

Edelstahlklammer
für Profil M9RA

M9S1

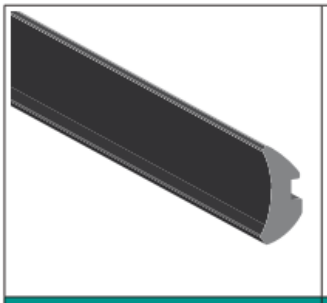

EPDM-Dichtung

EPDM-Dichtung
(Stärke 1 mm)

EPDM-Dichtung
(Stärke 3 mm)

Brenngeschnittene
EPDM-Dichtung

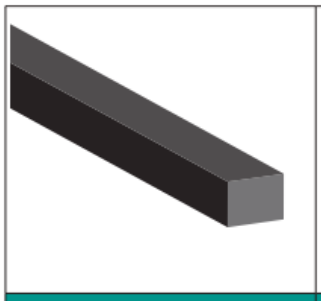

Abstandhalter aus PE

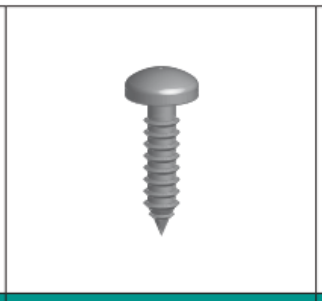

Schraube

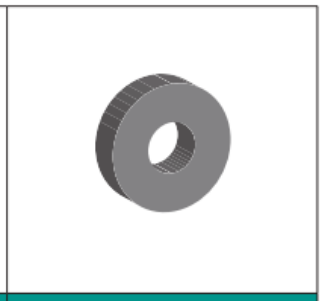

Gummidichtung
für Schrauben

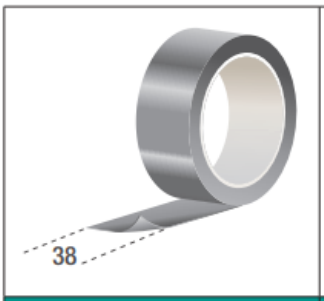

Aluminium-Klebeband (Rolle 50 m)

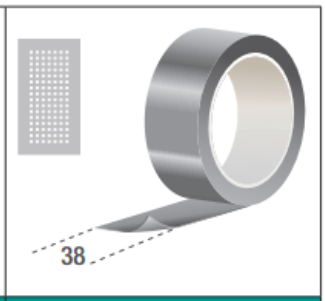

Mikroperforiertes Aluminium-Klebeband (Rolle 50 m)

Die in diesem technischen Datenblatt aufgeführten Informationen beruhen auf Erfahrungen und Tests durch das Unternehmen, ohne dass dies eine Verantwortung für die verschiedenen Anwendungen bedeutet, da Stabilit Europe keine Kontrolle über den Endverbrauch hat.

T: (+34) 937 290 090 – T-SAC : (+34) 902 194 881
E-mail: info@stabiliteuropa.com
www.stabiliteuropa.com