Descripción del producto

Modulit® es un sistema de paneles modulares extruidos de policarbonato con estructura alveolar para la realización de paredes translúcidas en paneles sándwich verticales, aptas para iluminar el interior del local.

El sistema se compone mediante el enganche de paneles, dotados de perfiles "macho/hembra" para el encaje perfecto y perfiles perimetrales de aluminio anodizado que completan la estructura de fijación.

Sector

Industrial / Comercial

Aplicación

Fachada Translúcida Plana Vertical Continua o Discontinua.

Ventajas

Alto Aislamiento Térmico
Buena Transmisión Luminosa
Fácil y rápido de montar
Óptima resistencia al choque

Perfil:

PERFIL: K01 - Modulit 520 HC – 40 mm

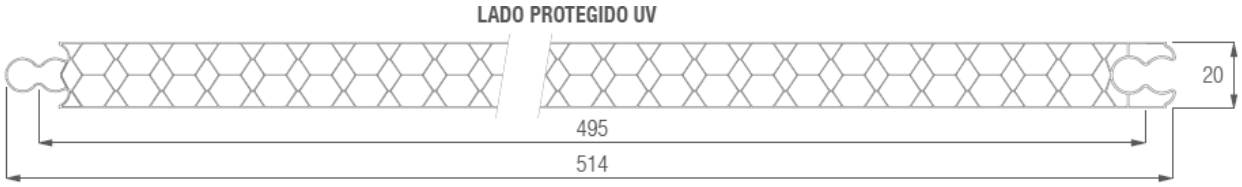

Características Técnicas

Propiedades	Valor
Espesor	20 mm
Estructura	Panel abeja
Ancho módulo	495 mm
Longitud	A medida (estándar 7.000 mm)
Transmisión de luz	Incoloro: 52 % Blanco Opal 31 %
Transmisión Energía Solar (Valor G)	Incoloro: 64 % Blanco Opal: 49 %
Coeficiente de dilatación térmica lineal	$6{,}5 \times 10^{-5}$ K^{-1} (0,065 mm/mºC)
Transmisión térmica (U)	2,0 W/m^2 K
Temperatura de servicio	-30ºC a +120ºC
Aislamiento acústico	20 dB
Reacción al fuego	B s1 do
Protección UV	Cara Exterior

Certificados

- Certificado Reacción al fuego según EN 13501-1. Clasificación obtenida: Bs1do
- Garantía limitada de 10 años.

Carga Admisible:

Tablas de cargas Modulit® 520 HC

Tabla de cargas 2 apoyos

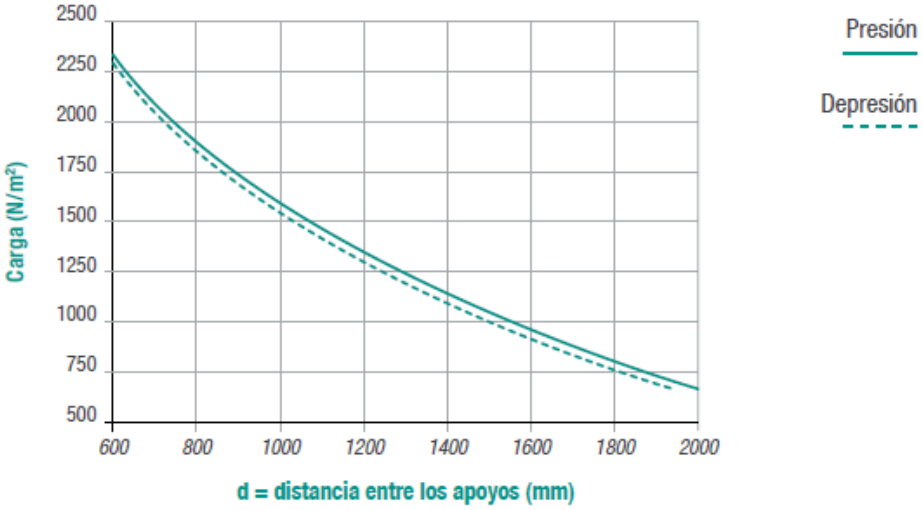

Tabla de cargas 3 o más apoyos

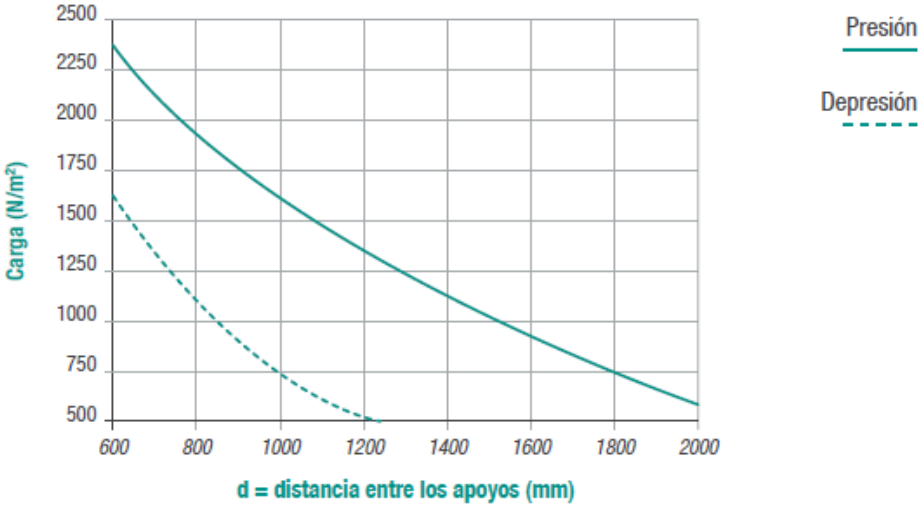

- Los gráficos se refieren al valor de carga a la rotura del sistema, entendido como el calor minoritario entre: hundimiento del panel, hundimientos de los perfiles perimetrales, salida del panel de su alojamiento. El proyectista deberá verificar las cargas efectivas que actúan sobre el sistema, así como los coeficientes de amplificación y de seguridad que deben aplicarse teniendo encienta tanto las condiciones climáticas propias del lugar como las características generales y particulares de la estructura en la que se integra el policarbonato. Para estas valoraciones, nos remitimos a las especificaciones normativas vigentes en cada país.

Instalación recomendada

- El sistema puede aplicarse a todas las paredes verticales e inclinadas con un ángulo, respecto a la vertical, no superior a 45º.
- El sistema comprende a parte de la placa de policarbonato:
  - Perfiles Perimetrales en aluminio anodizado color plata.
  - Juntas externas de estanqueidad de goma EPDM.
  - Barra de fijación de acero inoxidable (si es necesario).

sección enganche panel / panel

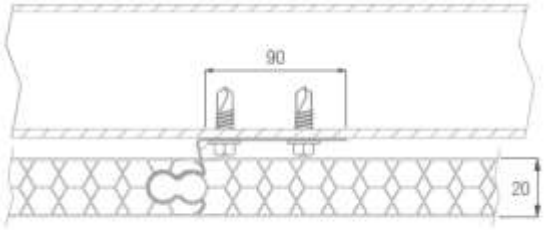

sección enganche panel / barra / panel

Soluciones de instalación

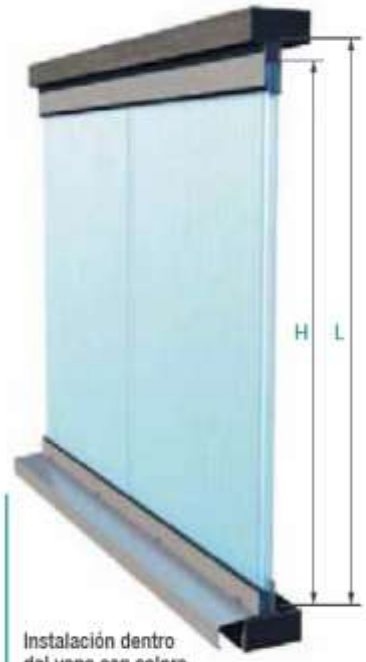

Instalación dentro del vano con solera

H = L - 40 mm
(perfiles fríos)

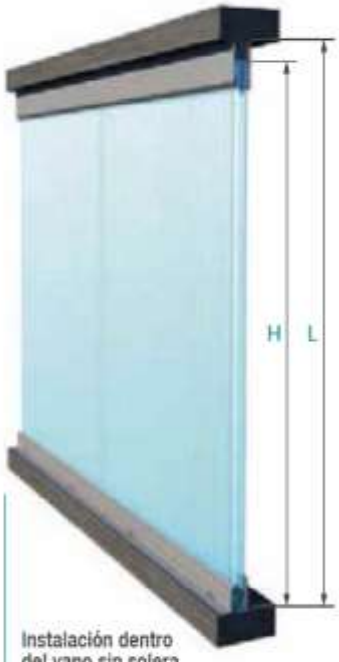

Instalación dentro del vano sin solera

H = L - 40 mm
(perfiles fríos)

L = *luz libre total del vano* H = *altura panel*

Detalle perfil superior

Detalle fijación inferior con solera

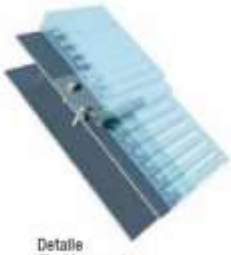

Detalle fijación paneles con barra

Accesorios para Modulit® 520 HC

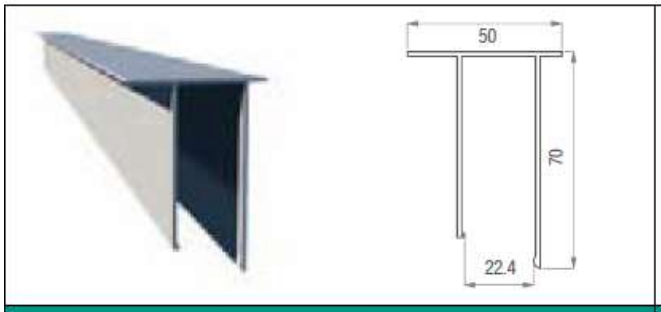

Perfil en "frío"
superior/lateral de aluminio anodizado

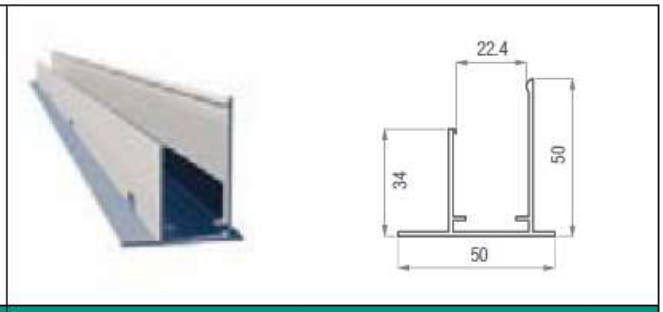

Perfil en "frío"
inferior simple de aluminio anodizado

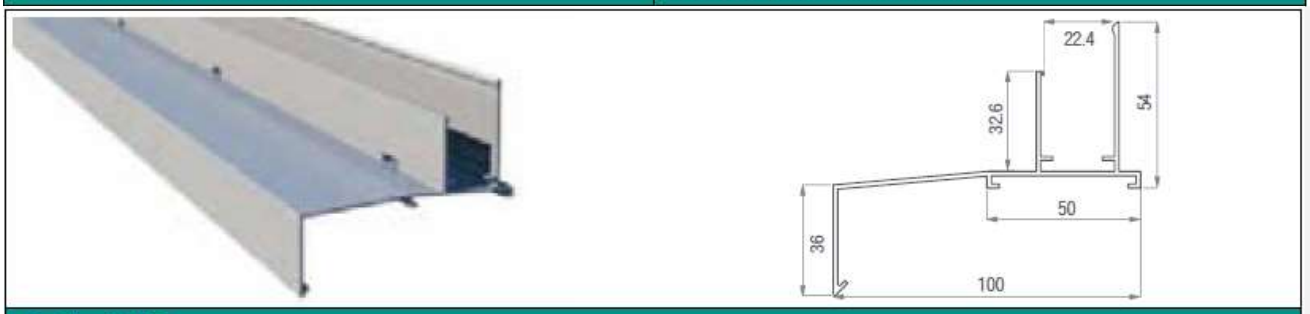

Perfil en "frío"
inferior con solera de aluminio anodizado

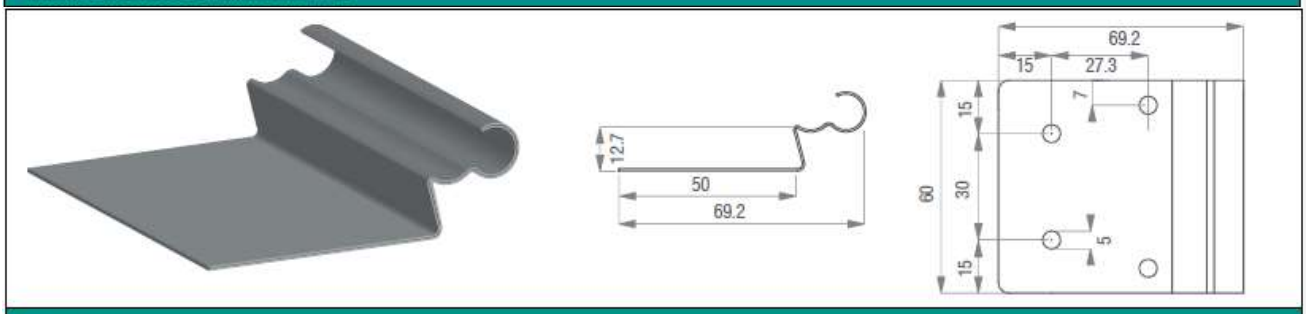

Barra de aluminio

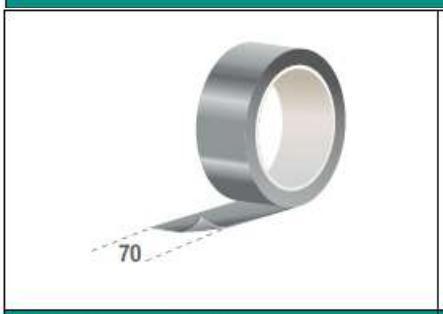

Cinta adhesiva de aluminio
(rollo 50 m)

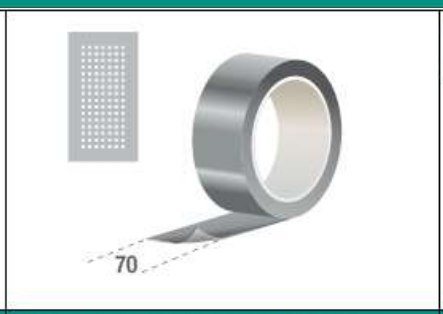

Cinta adhesiva de aluminio microperforado
(rollo 50 m)

Juntas de EPDM

Almacenamiento y Manipulación

RESGUARDAR LAS PLACAS DE LA LLUVIA

Las placas se almacenan al resguardo de la lluvia para evitar la formación de condensación en el interior de los alveolos.

RESGUARDAR LAS PLACAS DEL SOL

En caso de que sea necesario almacenar placas embaladas hay que evitar su exposición directa a los rayos solares, puesto que en el interior del embalaje se puede llegar a temperaturas elevadas que podrían hacer difícil retirar la película de protección presente sobre las placas.

MANIPULACIÓN DE LAS PLACAS

A la hora de manipular las placas es necesaria la máxima cautela con el fin de preservar las placas de los impactos o arañazos que perjudicarían las características y las prestaciones del material.

ALMACENAMIENTO DE LAS PLACAS

El almacenamiento superpuesto está permitido con un límite de tres paquetes o palés. Para evitar el contacto directo entre el producto y cuerpos contundentes es necesario interponer entre los paquetes o palés riostras o tablas.

USO DE LOS SISTEMAS DE ELEVACIÓN

Para que la manipulación sea más segura y cómoda se requiere la utilización de sistemas de elevación dotados de horquillas que puedan separarse al menos 2 m y con una longitud igual a la anchura del paquete o palé. Prestar la máxima atención, maniobrando con meticulosidad, evitando acciones bruscas que puedan provocar balanceos o botes excesivos del material.

MANIPULACIÓN MANUAL

La manipulación manual de las placas individuales deberá realizarse al menos por dos personas, manteniendo la placa de lado. El levantamiento de la placa del paquete o palé debe realizarse levantando la placa sin rozarla con la de abajo y girándola de lado junto al paquete.

Indicaciones Generales de Instalación

PREVER LA DILATACIÓN TÉRMICA DEL POLICARBONATO

La fijación de las placas debe realizarse de modo que se obtenga una contención efectiva de al menos un alveolo completo por lado; a esta medida se le debe añadir un espacio suficiente para garantizar la dilatación térmica del material.

QUITAR LA PELÍCULA PROTECTORA DESPUÉS DE LA INSTALACIÓN

Las placas son suministradas con una película protectora en ambos lados. El lado de la placa que irá al exterior está marcado con una película estampada. Quitar la película inmediatamente después de la instalación de las placas.

SELLADO DE LAS PLACAS

Si es necesario, usar solo silicona, selladores, juntas y barnices compatibles con el policarbonato.

PRECINTADO DE LAS PLACAS

Encargarse del cierre de los cabezales de las placas aplicando cinta adhesiva de aluminio para cerrar los alveolos con el fin de evitar filtraciones de suciedad en las cámaras internas.

CORTE DE LAS PLACAS

Se puede cortar las placas con instrumentos de corte comunes como cortadoras verticales u horizontales, circulares o sierras alternativas siempre que tengan los dientes finos.

PERFORACIÓN DE LAS PLACAS

Es posible la perforación de las placas siempre que sea realizada con brocas idóneas. Sin embargo se desaconsejan las sujeciones pasantes debido a las dilataciones térmicas.

Mantenimiento

LIMPIEZA DE LAS PLACAS

Para un normal mantenimiento de las placas se aconseja su limpieza al menos dos veces al año con agua y detergentes no alcalinos; se deben evitar los productos abrasivos o disolventes que pudieran dañas la superficie de las placas.

NO CAMINAR SOBRE LAS PLACAS

Durante las fases de instalación y mantenimiento está prohibido caminar directamente sobre las placas. Se aconseja interponer un elemento de apoyo adecuado para distribuir el peso de modo uniforme.

La información referida en esta Ficha Técnica está basada en la experiencia y en los ensayos realizados por la compañía, sin que esto suponga ningún tipo de responsabilidad sobre sus diferentes aplicaciones, dado que Stabilit Europa no tiene ningún tipo de control sobre su uso final.